Ra 6,3 (√)

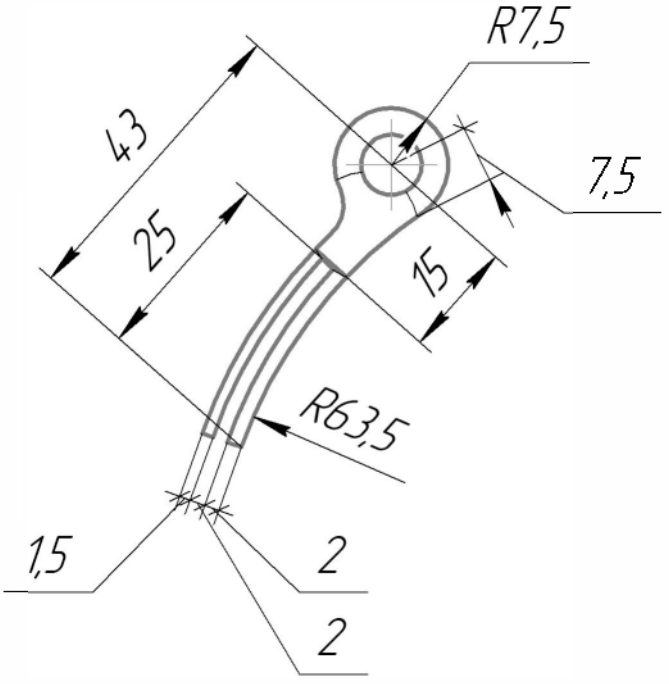

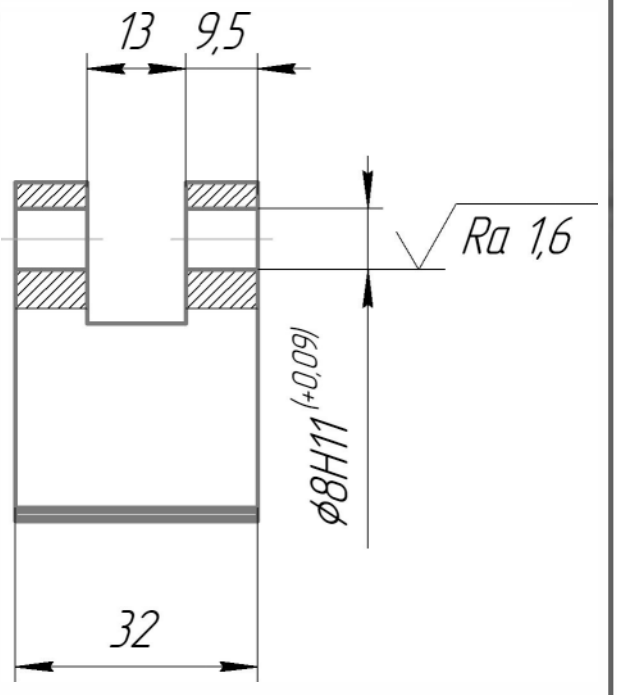

1 Неуказанные предельные отклонения по ОСТ 1.76253–78.
2 Острые кромки притупить.

Перв. примен.
Справ. №
Подп. и дата
Инв. № дубл.
Взам. инв. №
Подп. и дата
Инв. № подл.

К1366.10.303

Проушина

Лит.	Масса	Масштаб
	0,06	1:1
Лист	Листов 1	

Сталь 45 ГОСТ 1050–2013

Копировал Формат А4